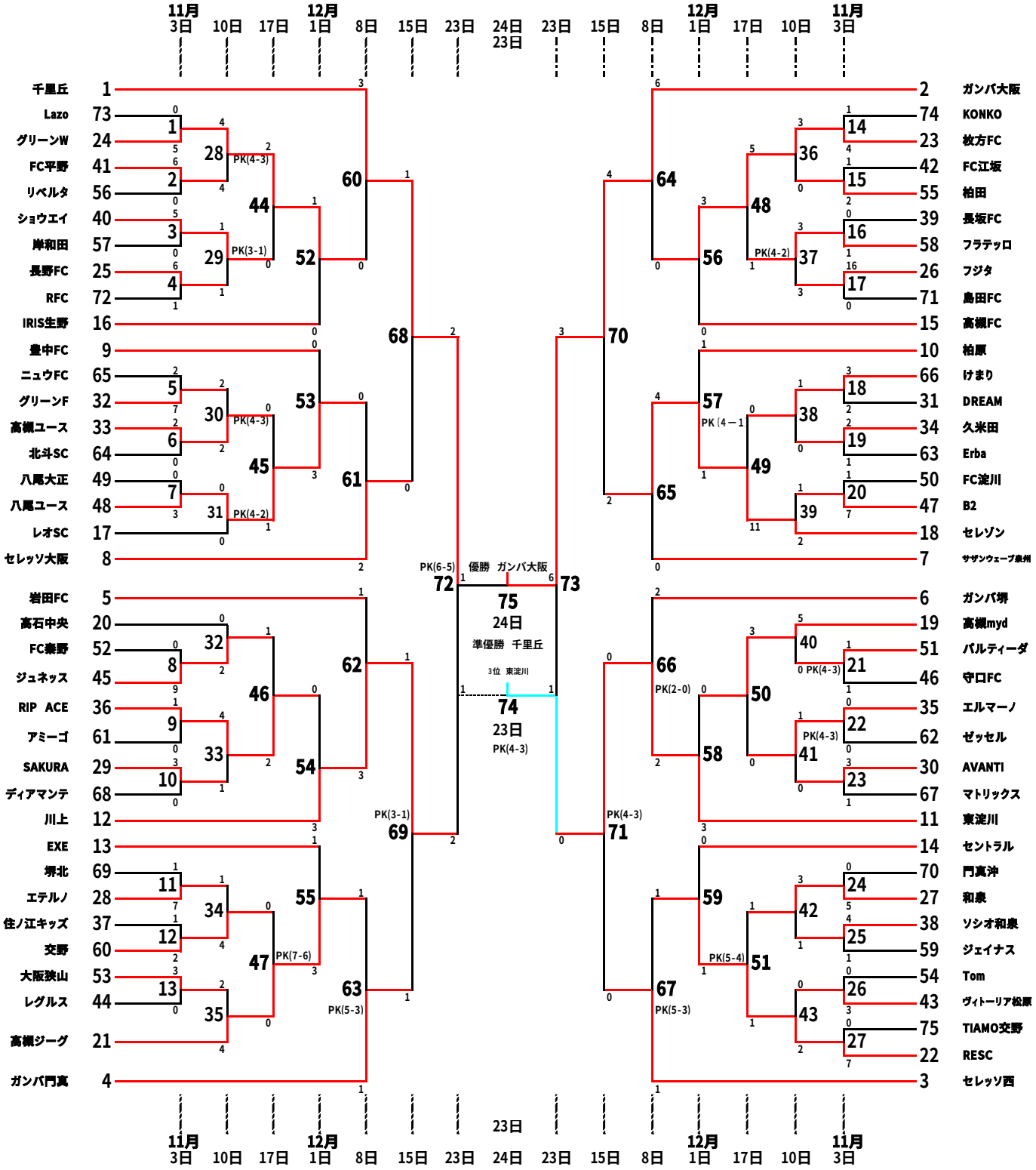2007年大阪府クラブユースサッカートーナメント